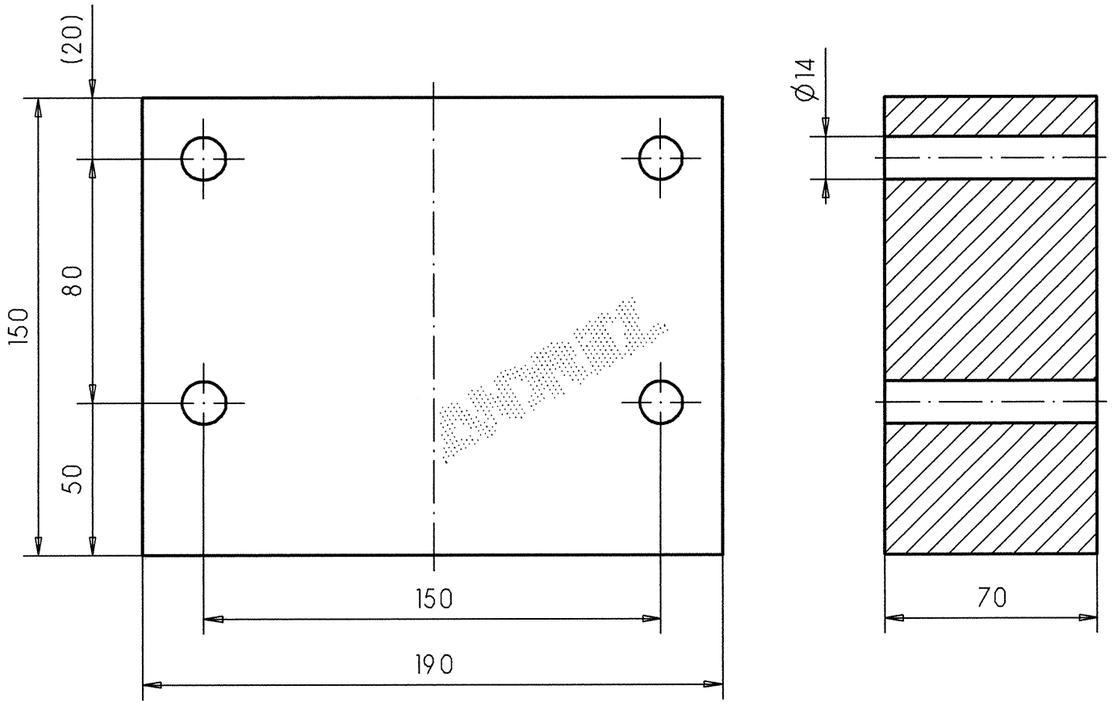

Ra25

ANDRITZ WIEN ODVw SCANNED 22. Juli 2005

COLD ROLLING STAINLESS STEEL PLANT

JISCO

DWG No.	SHEET OF	ASSEMBLY DWG No.	MARK
DWG No.		PAGE	REV.

JIS-DRAP

Kennwort/ Order Code

Aenderung Revision	Aend.-Ind. Revision	Datum Date	Name Name	Planquadrat, Aenderungstext Quadrant, Description	Aenderung gepr. Revision checked	Datum Date	Name Name

Erstellt Drawn by	2005-06-23	Scharf
Geprueft Checked	2005-06	Oestreicher
Geprueft Checked		
Geprueft Checked		

ANDRITZ
ANDRITZ AG WIEN, AUSTRIA

Original Origin: 3 OK 99585 IDENT
Ersatz fuer Replaces

92-97539/0

Auftrags-Nr./ Order Number

Massstab Scale: 1:2

Benennung/ Title: ZWISCHENPLATTE
DISTANCE PLATE
70 x 150 x 190

Zeichnungs-Nr./ Drawing Number: 3 OK 99647

Aend.-Ind. Revision | Sprache Language | Blatt Sheet | von of

CAD: OK-BK.JIS-DRAP.402.02.PLAT.1 D1

Werkstoff Material: S235J0

Masse Weight: 15,3 kg

Gruppen-Nr. Group Number: 40202

Allgemein-toleranzen Dimensional variation		Grenzabmasse Nominal range													
ISO 2768-mK (Maschinenbau) (Construction of machines)	ueber/over	0,5	6	30	120	400	1000	2000	4000	8000	12000	16000	over		
	bis/ to	6	30	120	400	1000	2000	4000	8000	12000	16000	20000	20000		
ISO 13920-BA-F (Stahlbau) (Steel construction)	ueber/over	0	30	120	315	1000	2000	4000	8000	12000	16000	20000	over		
	bis/ to	30	120	315	1000	2000	4000	8000	12000	16000	20000	over			
		±0,1	±0,2	±0,3	±0,5	±0,8	±1,2	±2	±3	±4	±5	±6	±9		
		±1	±2	±2	±3	±4	±4	±5	±6	±7	±8	±9			

Diese Zeichnung ist urheberrechtlich geschuetzt
und beinhaltet vertrauliche Informationen der ANDRITZ AG. Jeder Partner bestaetigt mit der Annahme dieser Zeichnung ausdruecklich, dass er diese Zeichnung weder kopieren, noch vervielfaeltigen oder dritten Personen zugaenglich machen wird, es sei denn, dies geschieht mit der ausdrueckliche Zustimmung der ANDRITZ AG oder einer ihrer Tochtergesellschaften.
ANDRITZ AG

Copyright notice
This drawing constitutes confidential and proprietary information of ANDRITZ AG. Any party accepting receipt of this drawing does so on the express understanding and agreement that it will neigher copy, reproduce, disclose to third parties or use this drawing for any purpose other than those expressly agreed to by ANDRITZ AG or one of its affiliates.
ANDRITZ AG